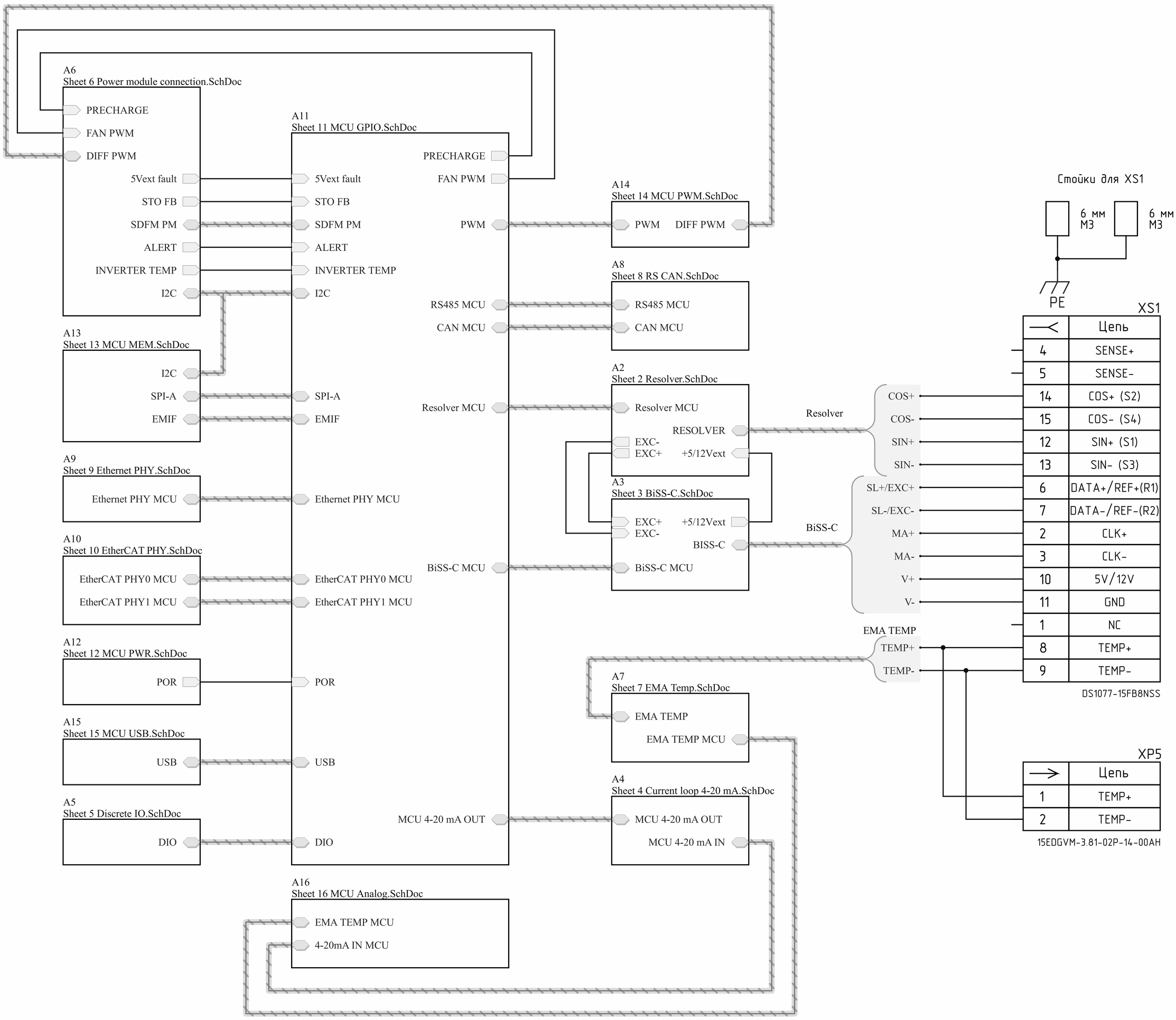

* - не устанавливать
1 DD201 - DD203 устанавливать совместно с AMC1305M25DW "Texas Instruments" (00166341) в качестве альтернативы для MS2400 "Ruimeng" (DD204 - DD206).

Правообладатель документа Diakont	Разработал	Наименование изделия			
	Проверил				
	Технический контроль	Статус документа			
Тип документа Схема электрическая принципиальная	Утвердил				
	Обозначение **ЭDDIA.426469.002 Э3**	Ред. A	Дата утверждения	Язык Рус	Лист/из листов 1 / 16

ID7777-1

A3

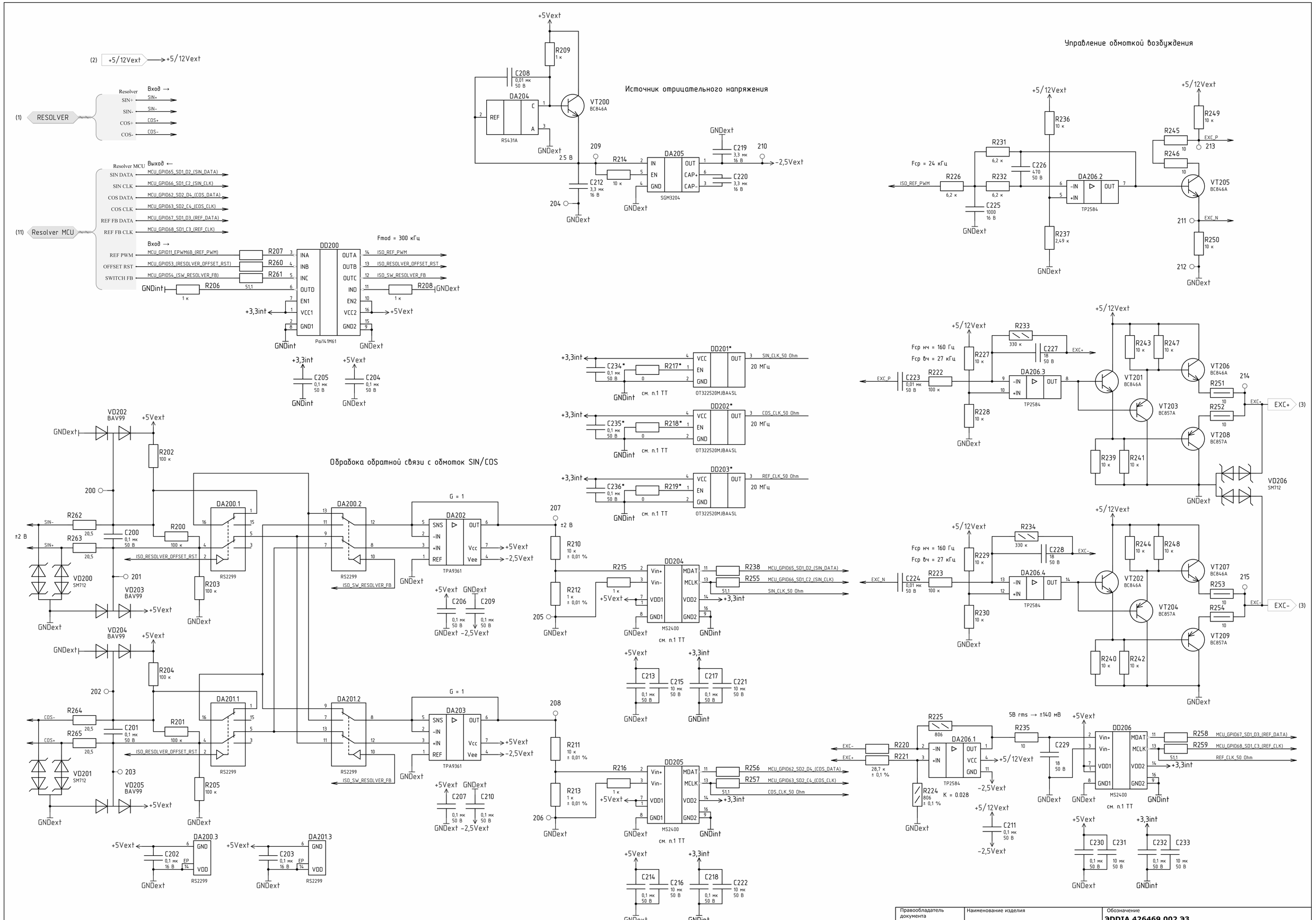

Правообладатель документа	Наименование изделия	Обозначение			
Diakont		ЭDDIA.426469.002 ЭЗ			
		Ред.	Дата утверждения	Язык	Лист/из листов
		A		Рус	2/16

A2

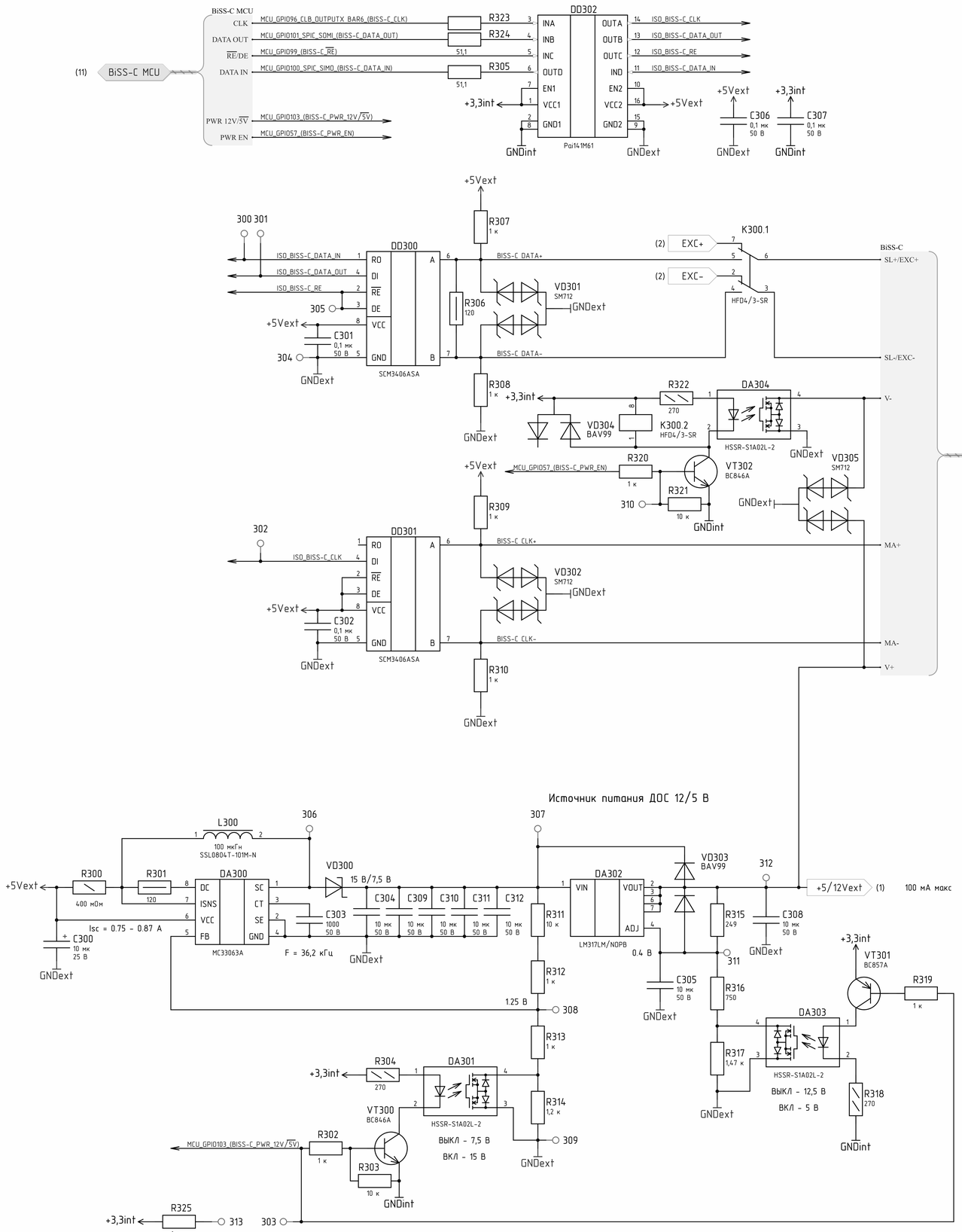

Правообладатель документа	Наименование изделия	Обозначение			
Diakont		ЭDDIA.426469.002 ЭЗ			
		Ред.	Дата утверждения	Язык	Лист/из листов
		A		Рус	3/16

A2

XP1

Цепь	←	
IN1 Vcc	1	+5.4V_4-20(1)
4-20 mA IN1+	2	4-20mA INPUT1+
4-20 mA IN1-	3	GND_4-20(1)
IN2 Vcc	4	+5.4V_4-20(2)
4-20 mA IN2+	5	4-20mA INPUT2+
4-20 mA IN2-	6	GND_4-20(2)
4-20 mA OUT-	7	4-20mA OUTPUT-
4-20 mA OUT+	8	4-20mA OUTPUT+

15EDGVM-3.81-08P-14-00AH

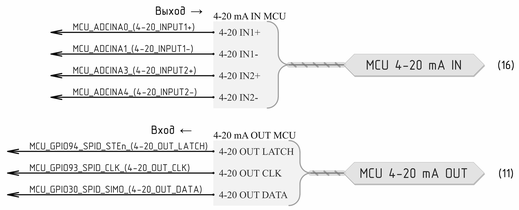

Вход 4-20 мА (канал 1)

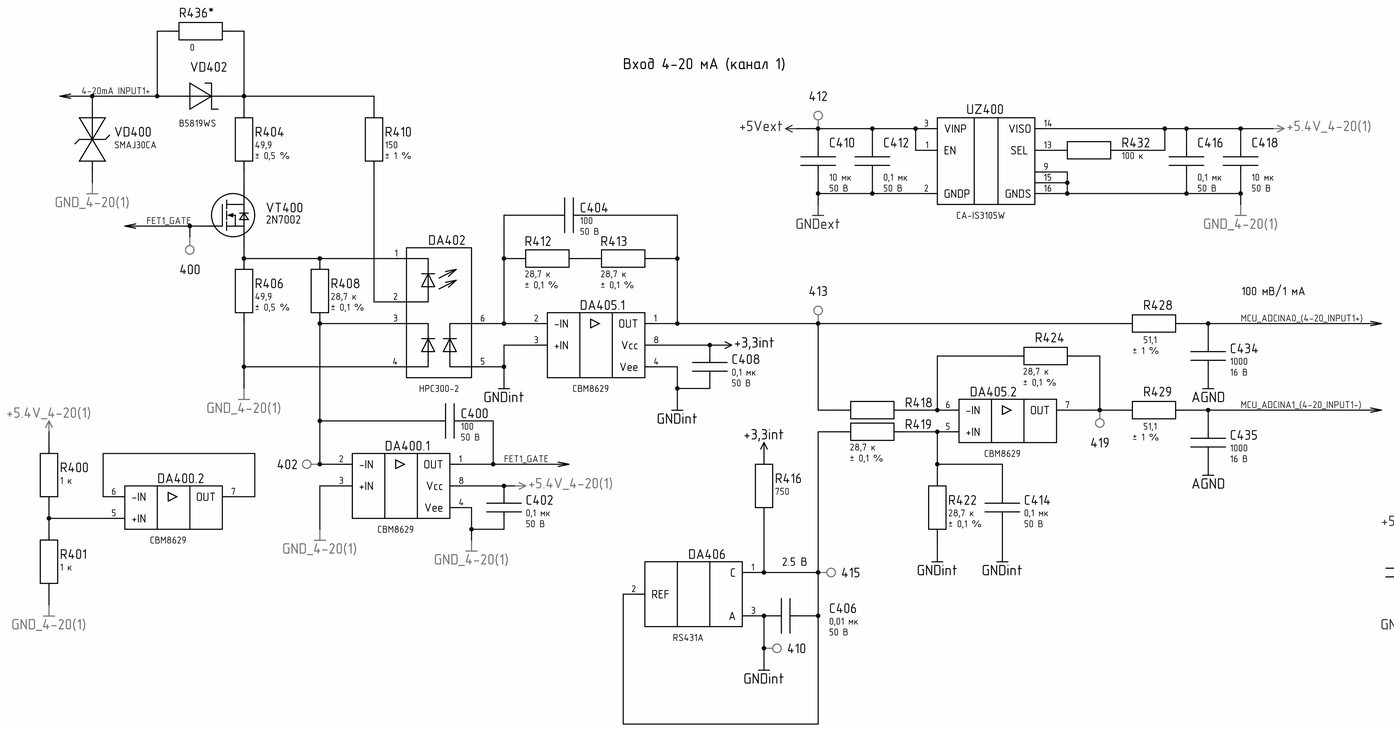

Гальваническая развязка управленя ЦАП 4-20 мА

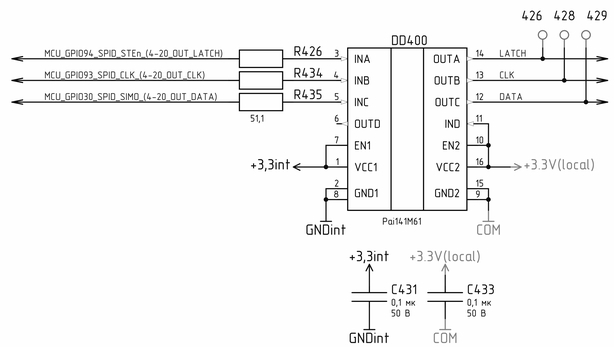

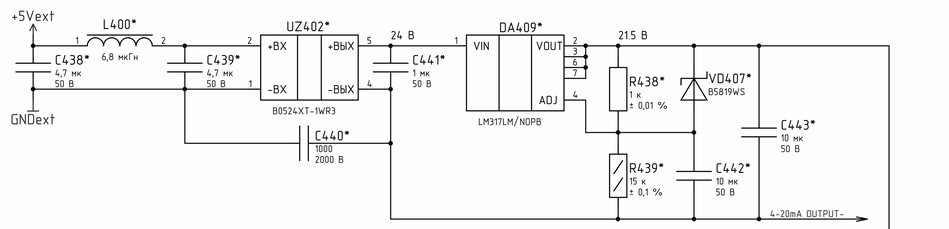

Вход 4-20 мА (канал 2)

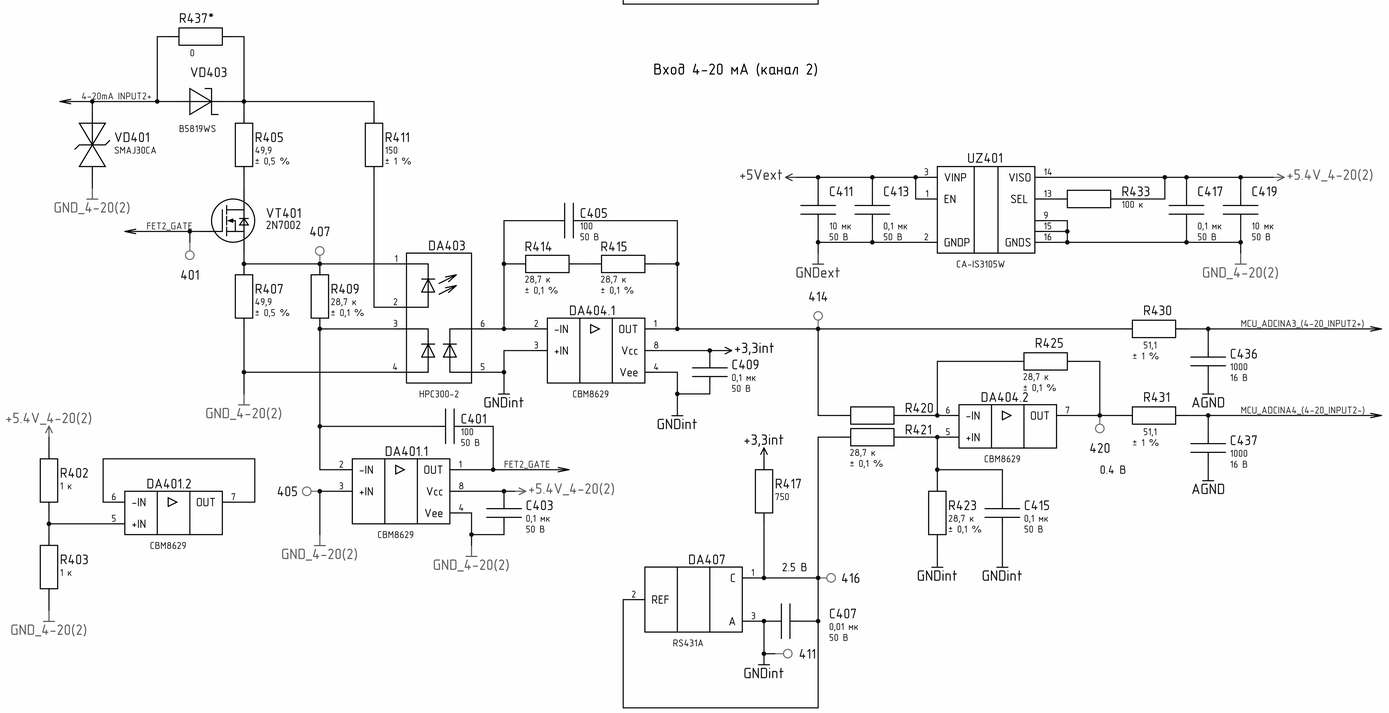

Выход 4-20 мА

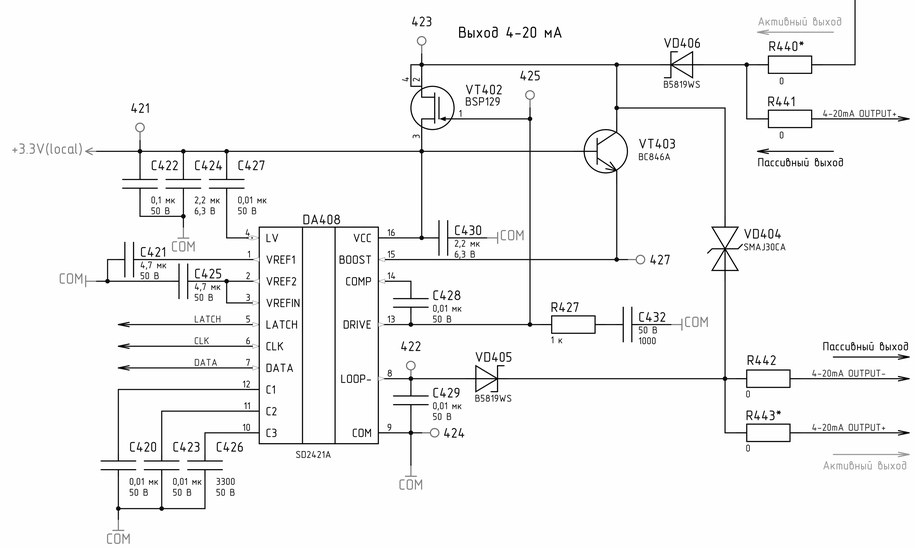

Правообладатель документа	Наименование изделия	Обозначение			
Diakont		ЭDDIA.426469.002 ЭЗ			
		Ред.	Дата утверждения	Язык	Лист/из листов
		A		Рус	4/16

A2

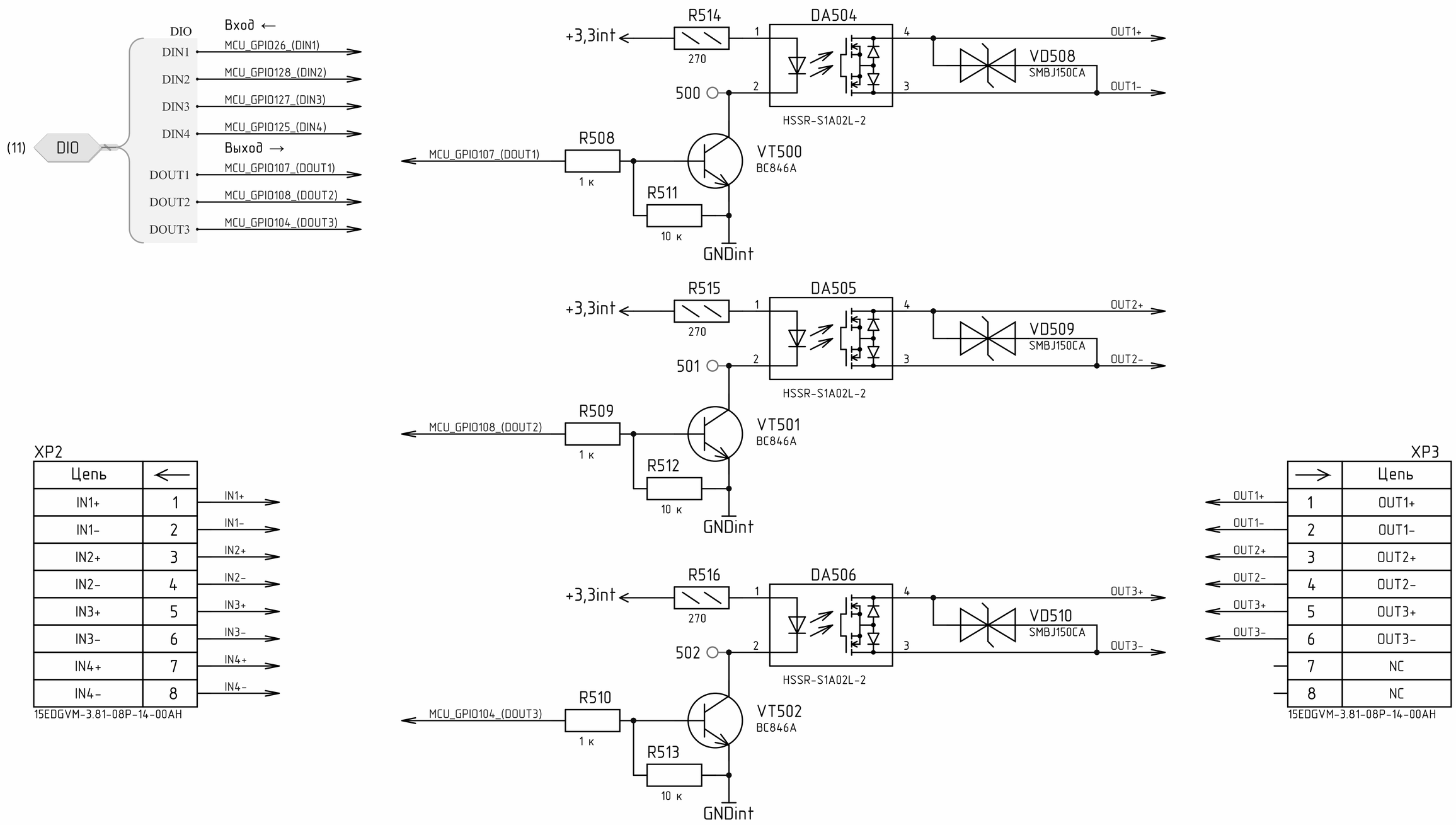

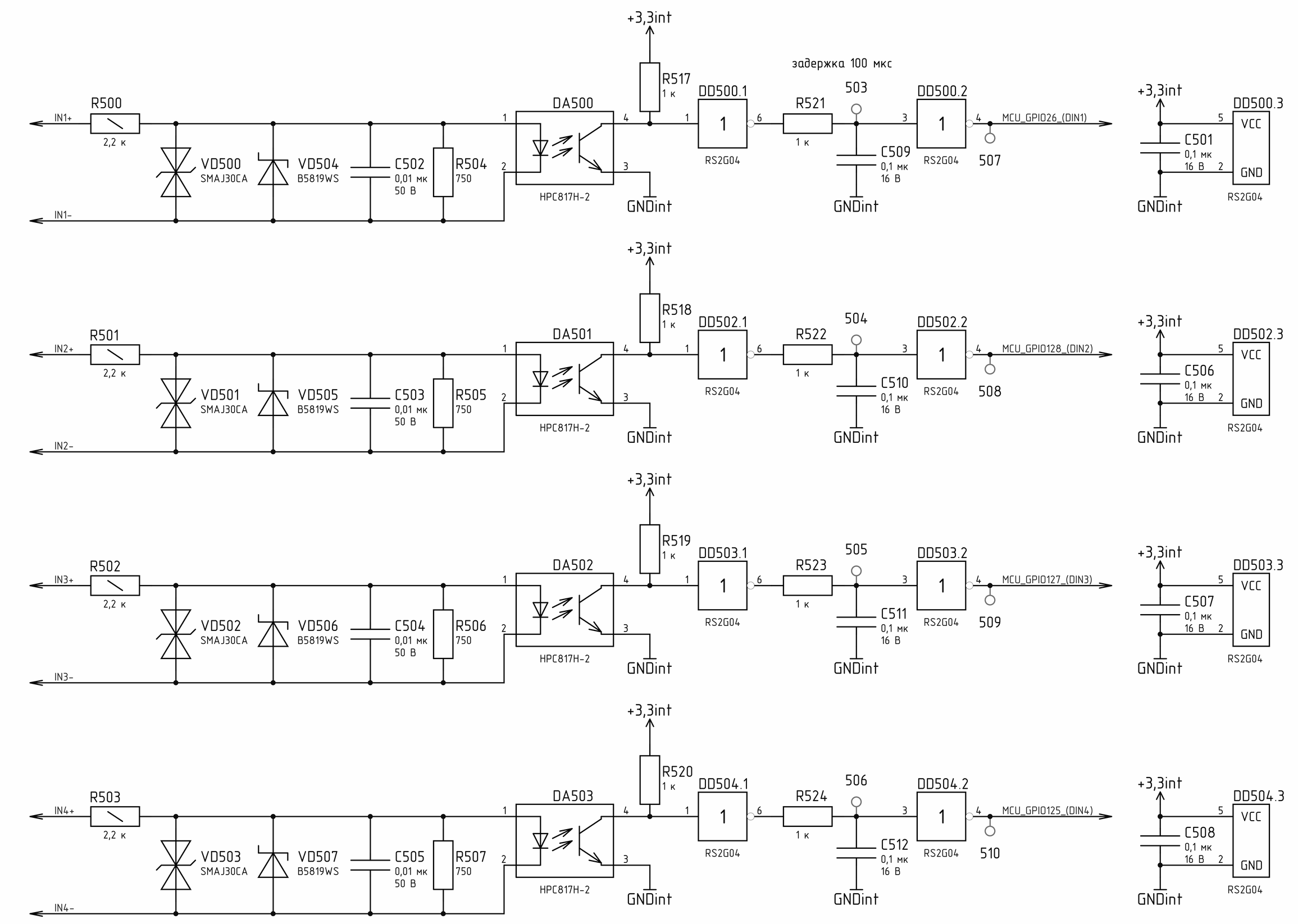

Правообладатель документа	Наименование изделия	Обозначение			
Diakont		**ЭDDIA.426469.002 Э3**			
		Ред.	Дата утверждения	Язык	Лист/из листов
		A		Рус	5/16

А3

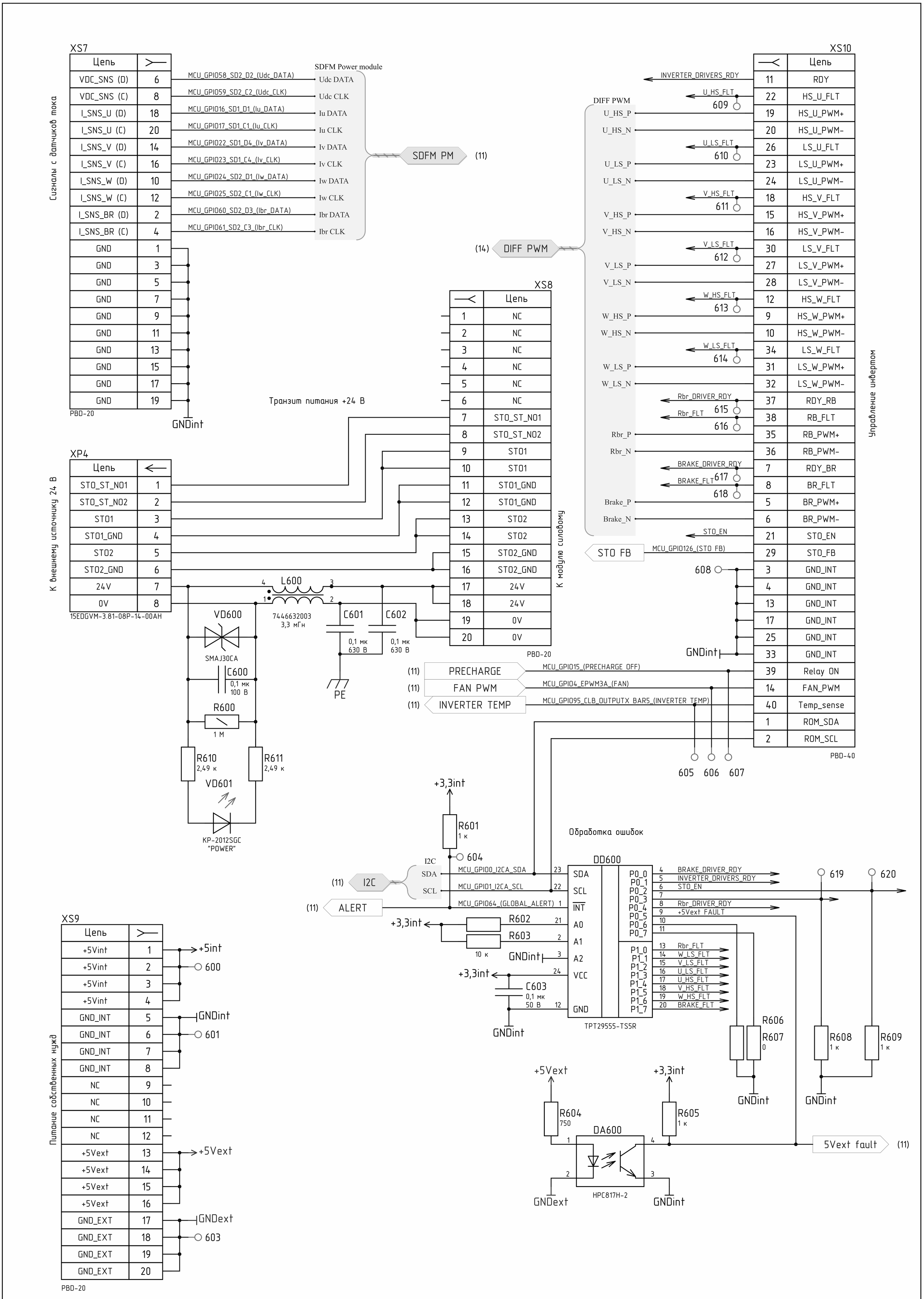

Правообладатель документа	Наименование изделия	Обозначение			
Diakont		ЭDDIA.426469.002 Э3			
		Ред. A	Дата утверждения	Язык Рус	Лист/из листов 6/16

А3

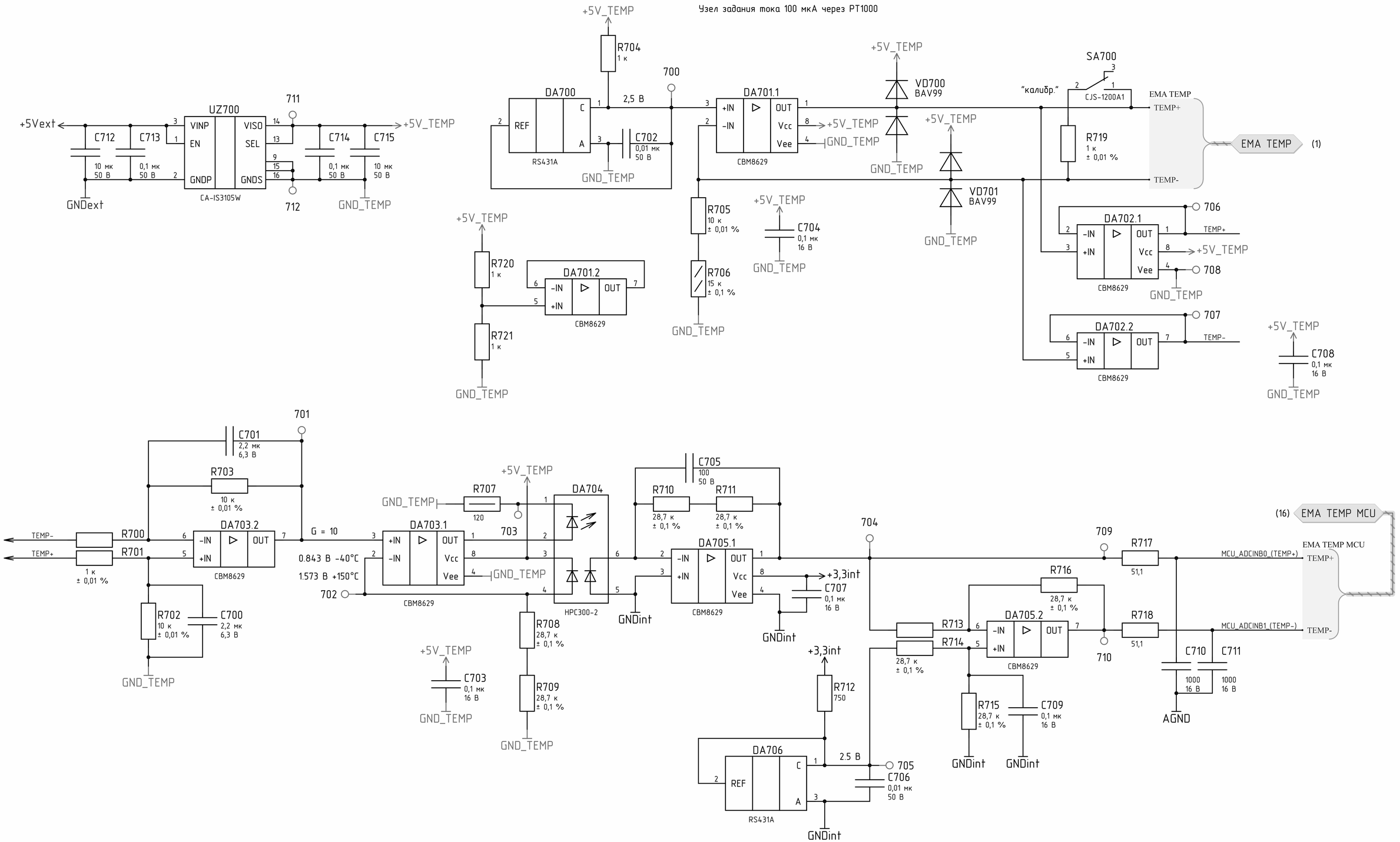

Правообладатель документа	Наименование изделия	Обозначение			
Diakont		**ЭDDIA.426469.002 ЭЗ**			
		Ред.	Дата утверждения	Язык	Лист/из листов
		A		Рус	7/16

А3

Интерфейс RS485

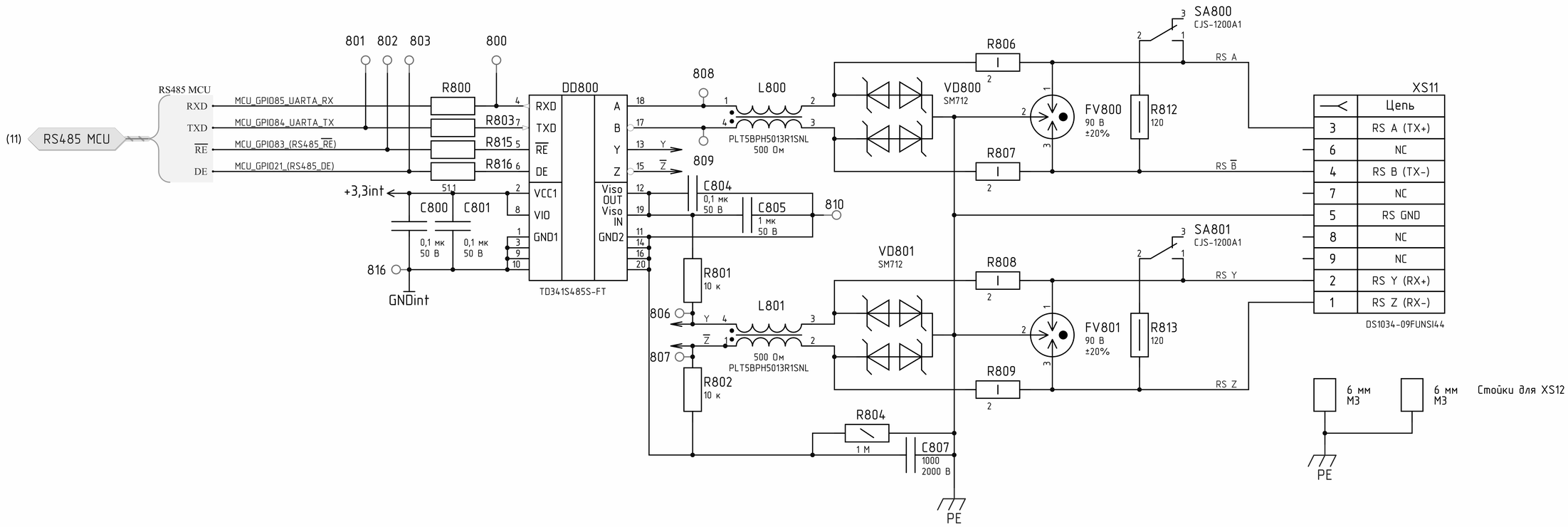

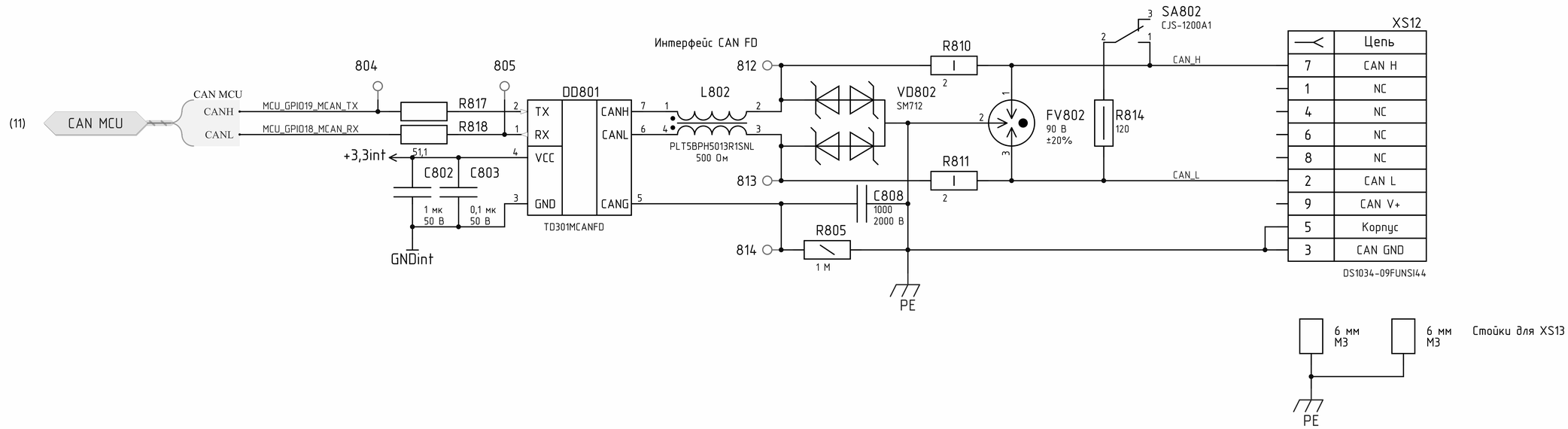

Правообладатель документа	Наименование изделия	Обозначение			
Diakont		**ЭDDIA.426469.002 Э3**			
		Ред.	Дата утверждения	Язык	Лист/из листов
		A		Рус	8/16

А3

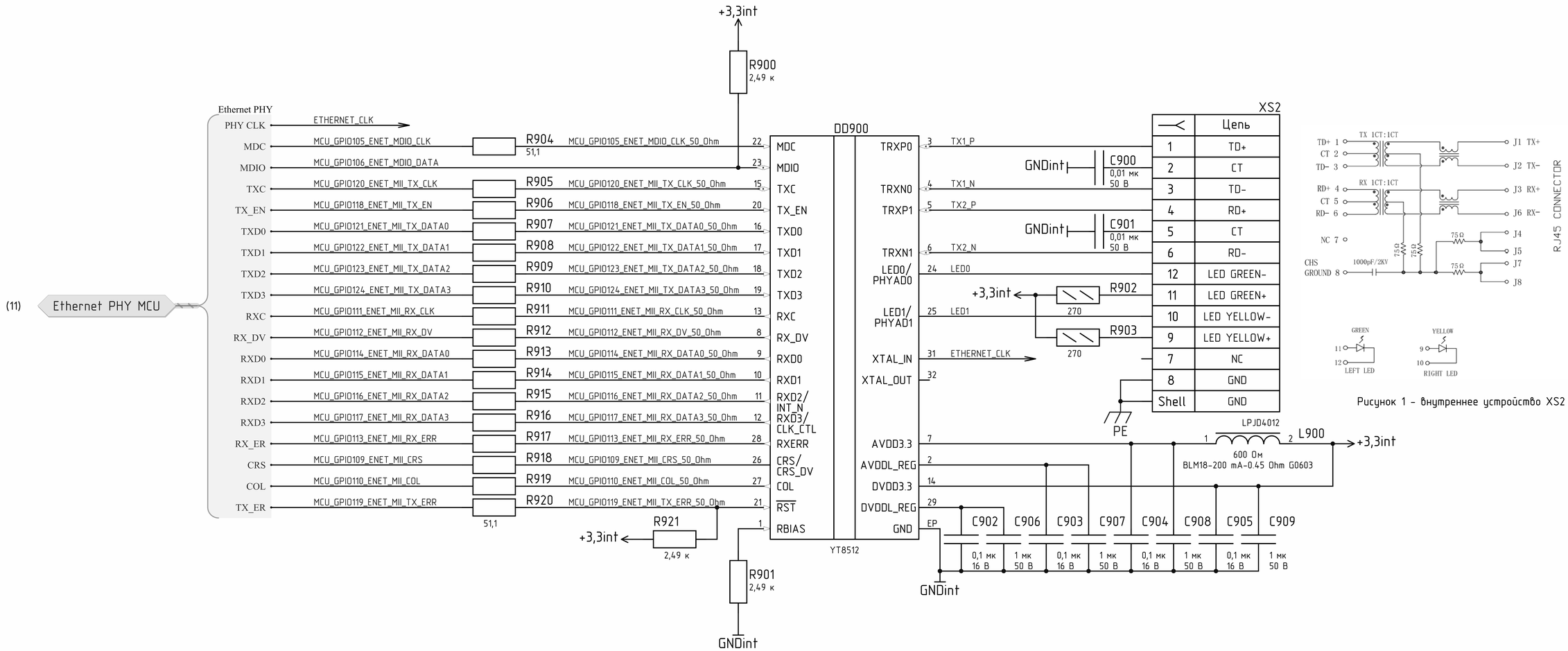

Рисунок 1 - внутреннее устройство XS2

Правообладатель документа	Наименование изделия	Обозначение			
Diakont		ЭDDIA.426469.002 ЭЗ			
		Ред.	Дата утверждения	Язык	Лист/из листов
		A		Рус	9/16

А3

PORT 0

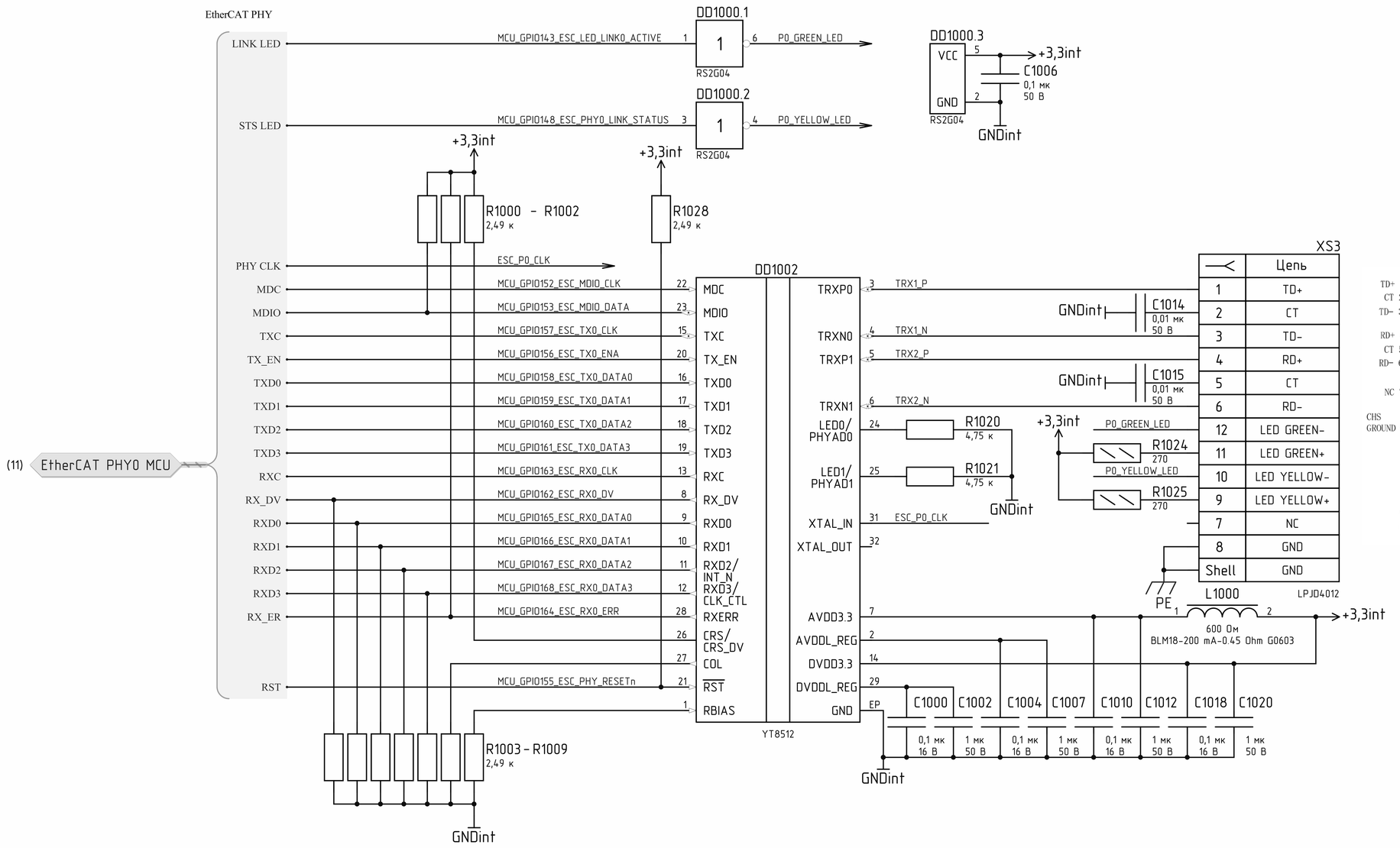

Рисунок 2 – внутреннее устройство XS3, XS4

PORT 1

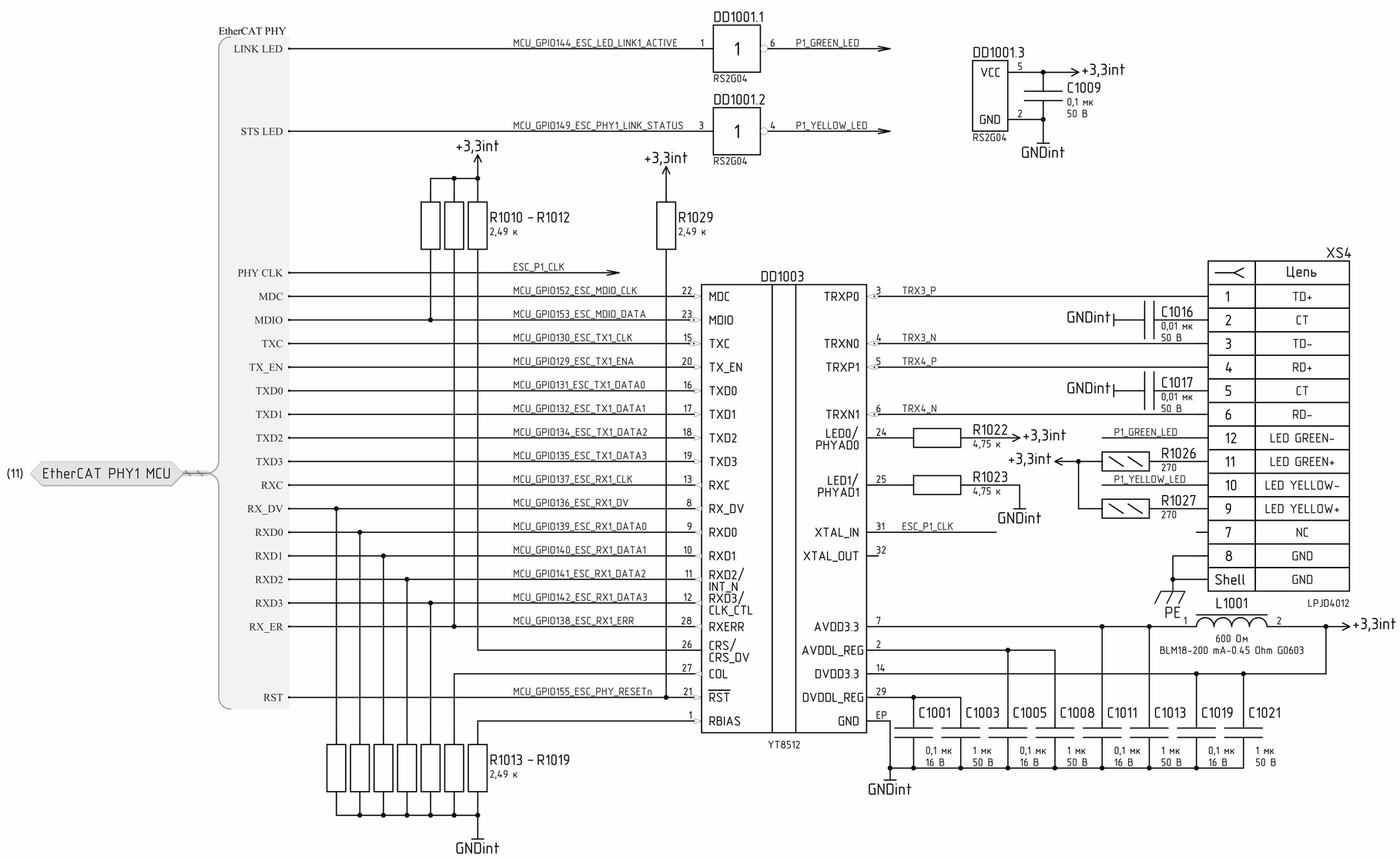

Правообладатель документа	Наименование изделия	Обозначение			
Diakont		ЭDDIA.426469.002 Э3			
		Ред.	Дата утверждения	Язык	Лист/из листов
		A		Рус	10/16

A2

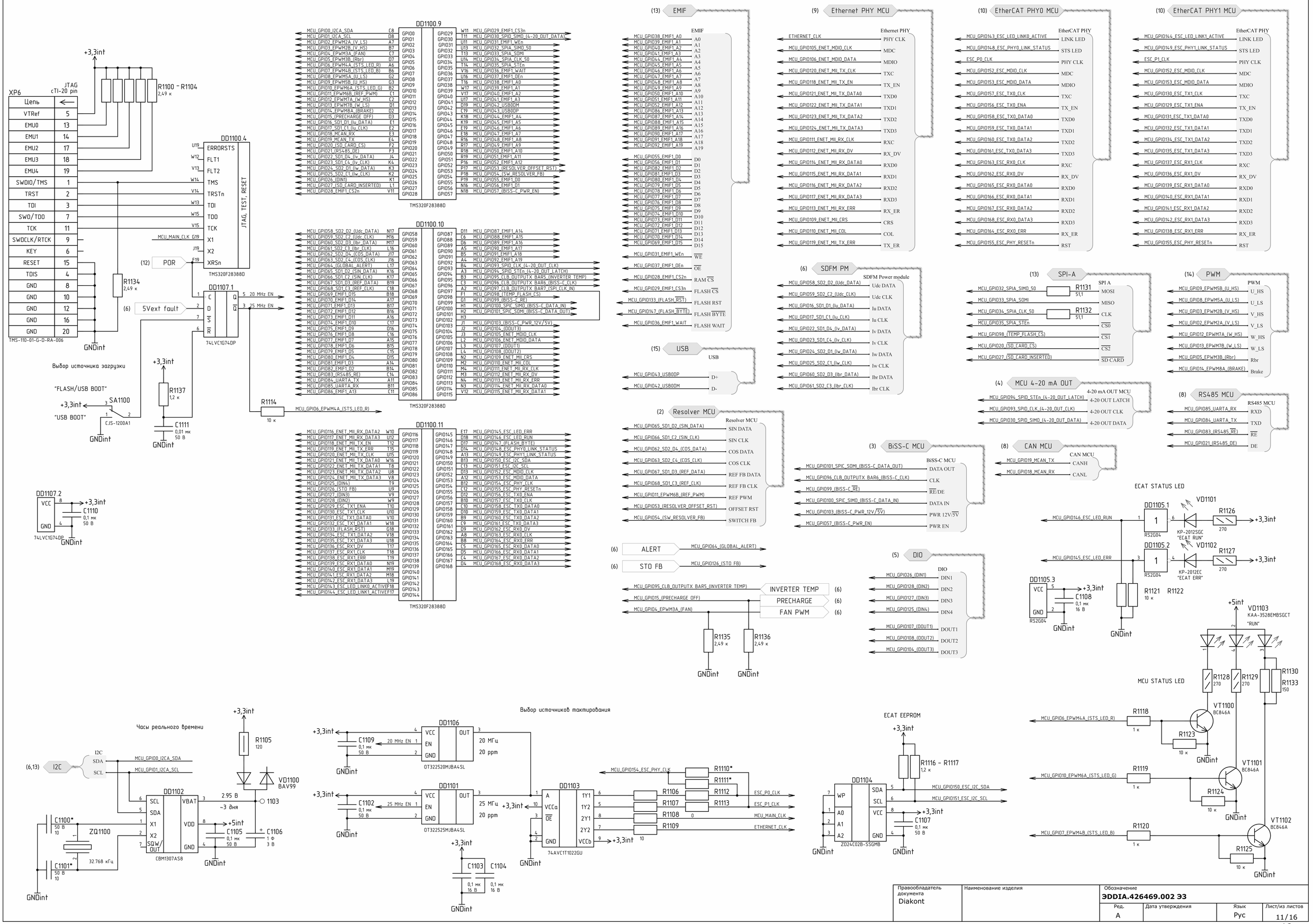

Правообладатель документа	Наименование изделия	Обозначение			
Diakont		ЭDDIA.426469.002 ЭЗ			
		Ред. A	Дата утверждения	Язык Рус	Лист/из листов 11/16

A2

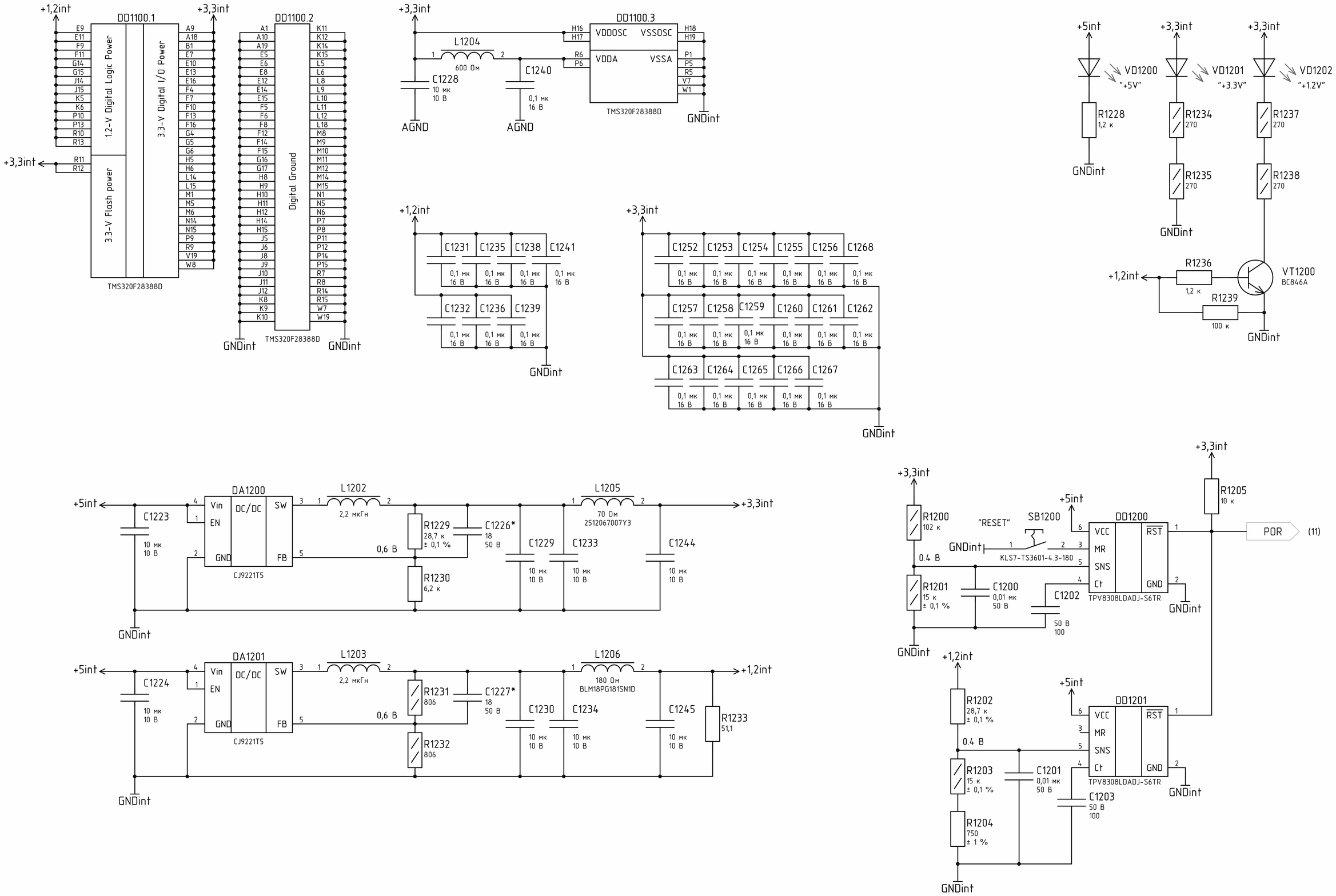

Правообладатель документа	Наименование изделия	Обозначение			
Diakont		ЭDDIA.426469.002 ЭЗ			
		Ред.	Дата утверждения	Язык	Лист/из листов
		A		Рус	12/16

A3

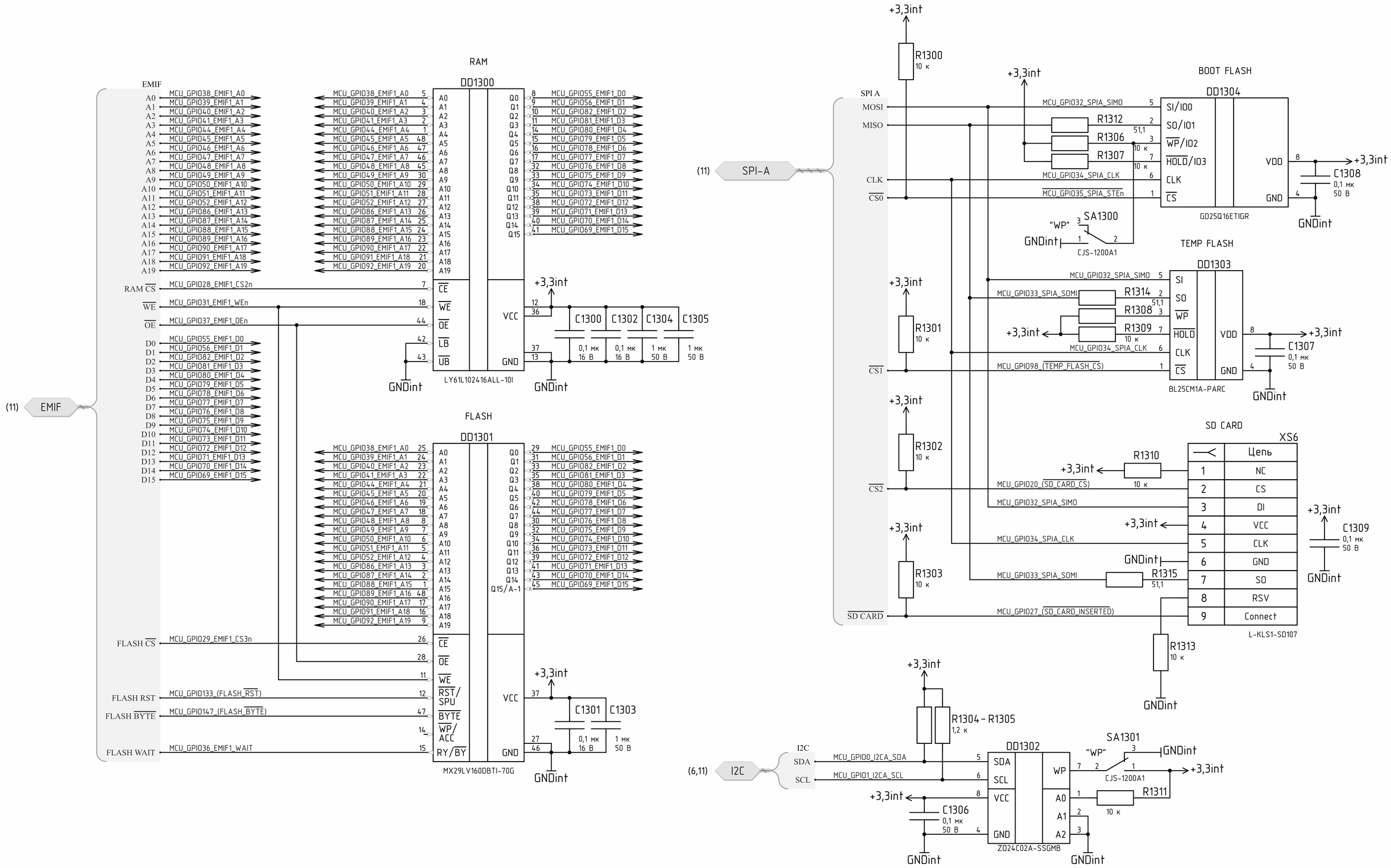

Правообладатель документа	Наименование изделия	Обозначение			
Diakont		ЭDDIA.426469.002 Э3			
		Ред.	Дата утверждения	Язык	Лист/из листов
		A		Рус	13/16

А3

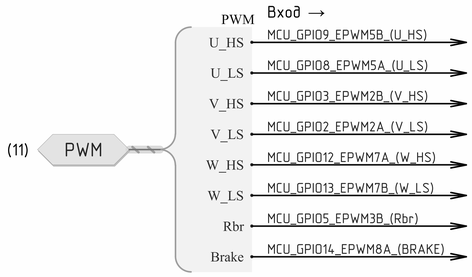

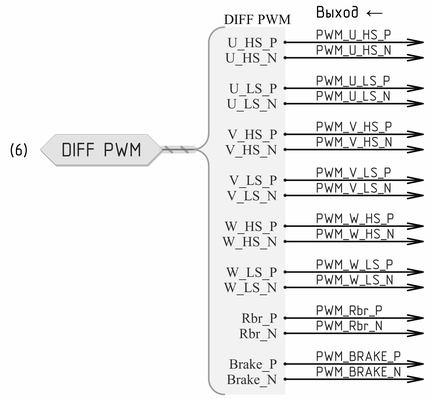

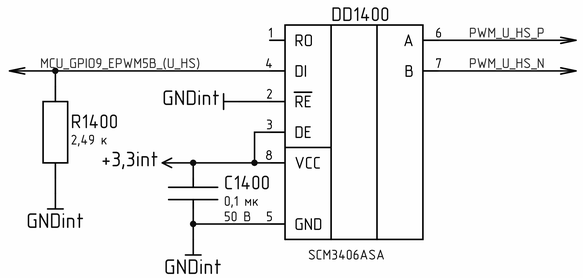

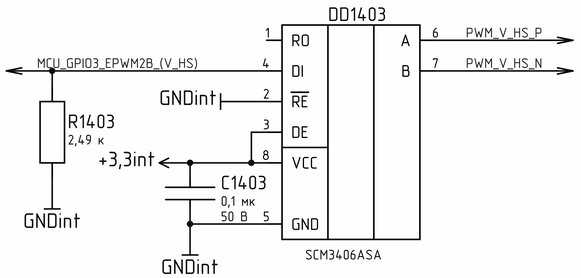

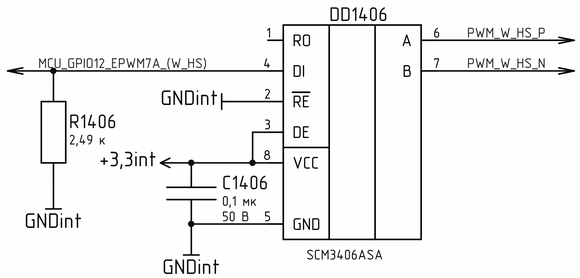

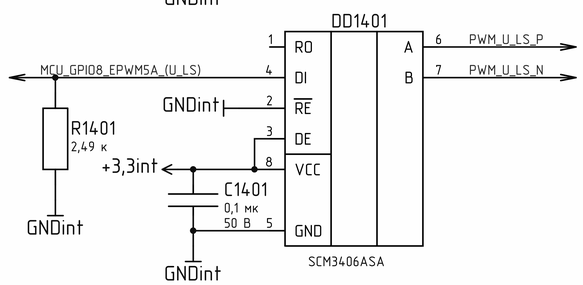

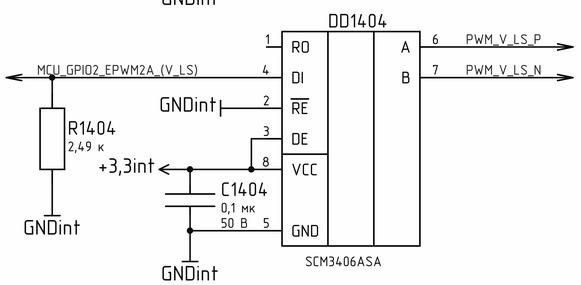

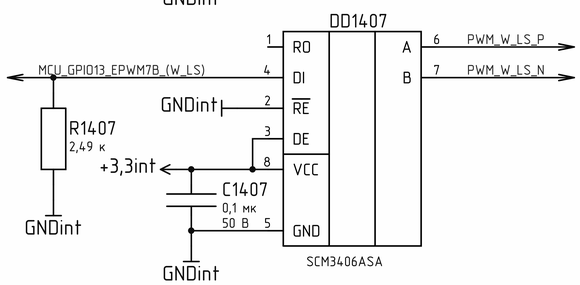

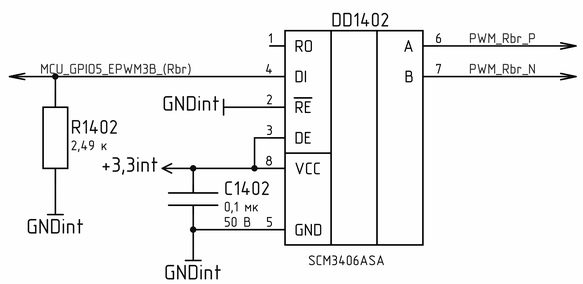

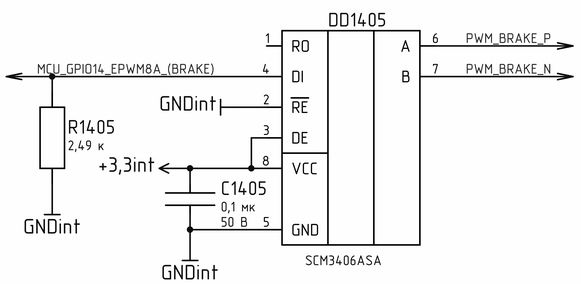

Правообладатель документа	Наименование изделия	Обозначение			
Diakont		**ЭDDIA.426469.002 Э3**			
		Ред.	Дата утверждения	Язык	Лист/из листов
		A		Рус	14/16

A3

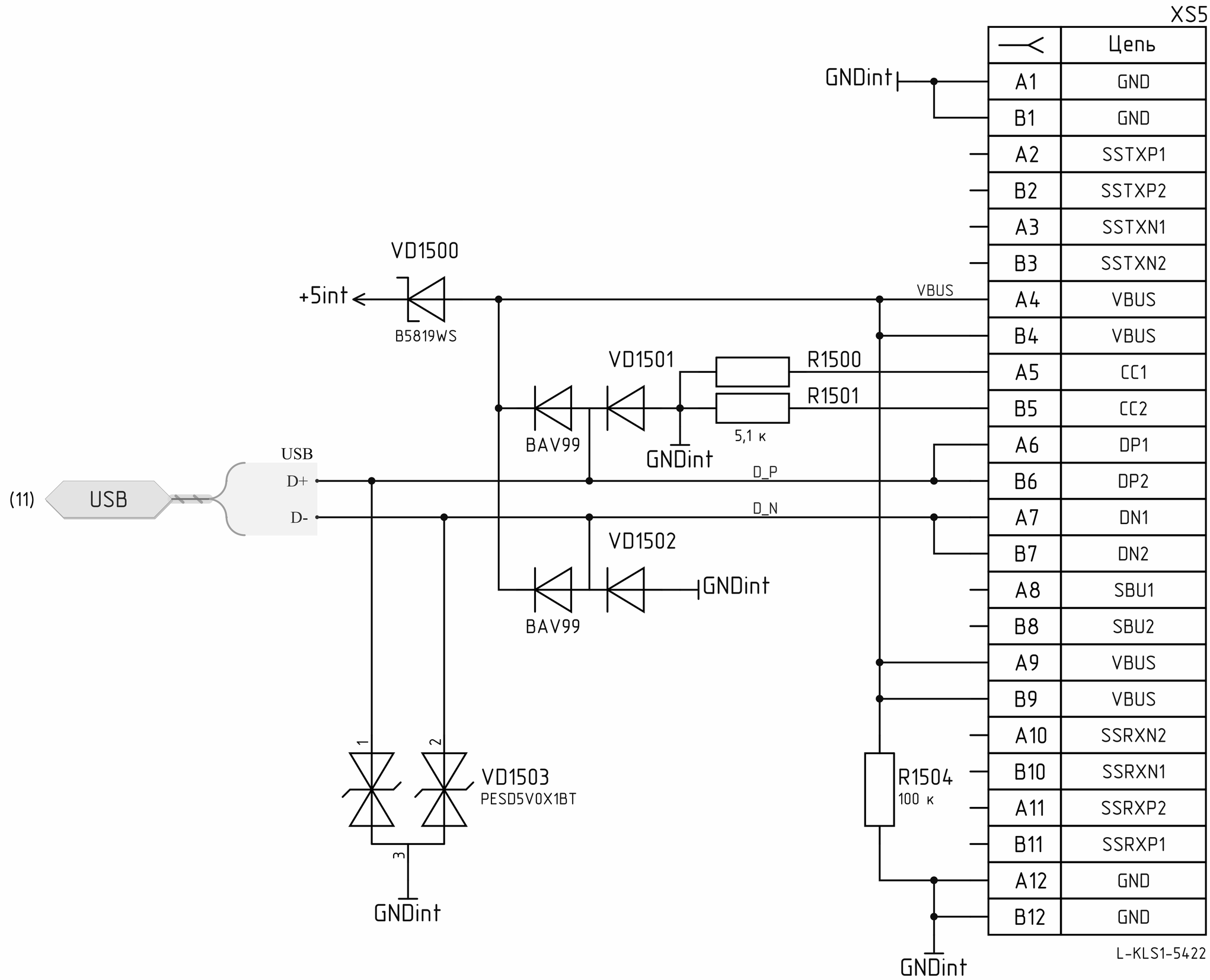

	Цепь
A1	GND
B1	GND
A2	SSTXP1
B2	SSTXP2
A3	SSTXN1
B3	SSTXN2
A4	VBUS
B4	VBUS
A5	CC1
B5	CC2
A6	DP1
B6	DP2
A7	DN1
B7	DN2
A8	SBU1
B8	SBU2
A9	VBUS
B9	VBUS
A10	SSRXN2
B10	SSRXN1
A11	SSRXP2
B11	SSRXP1
A12	GND
B12	GND

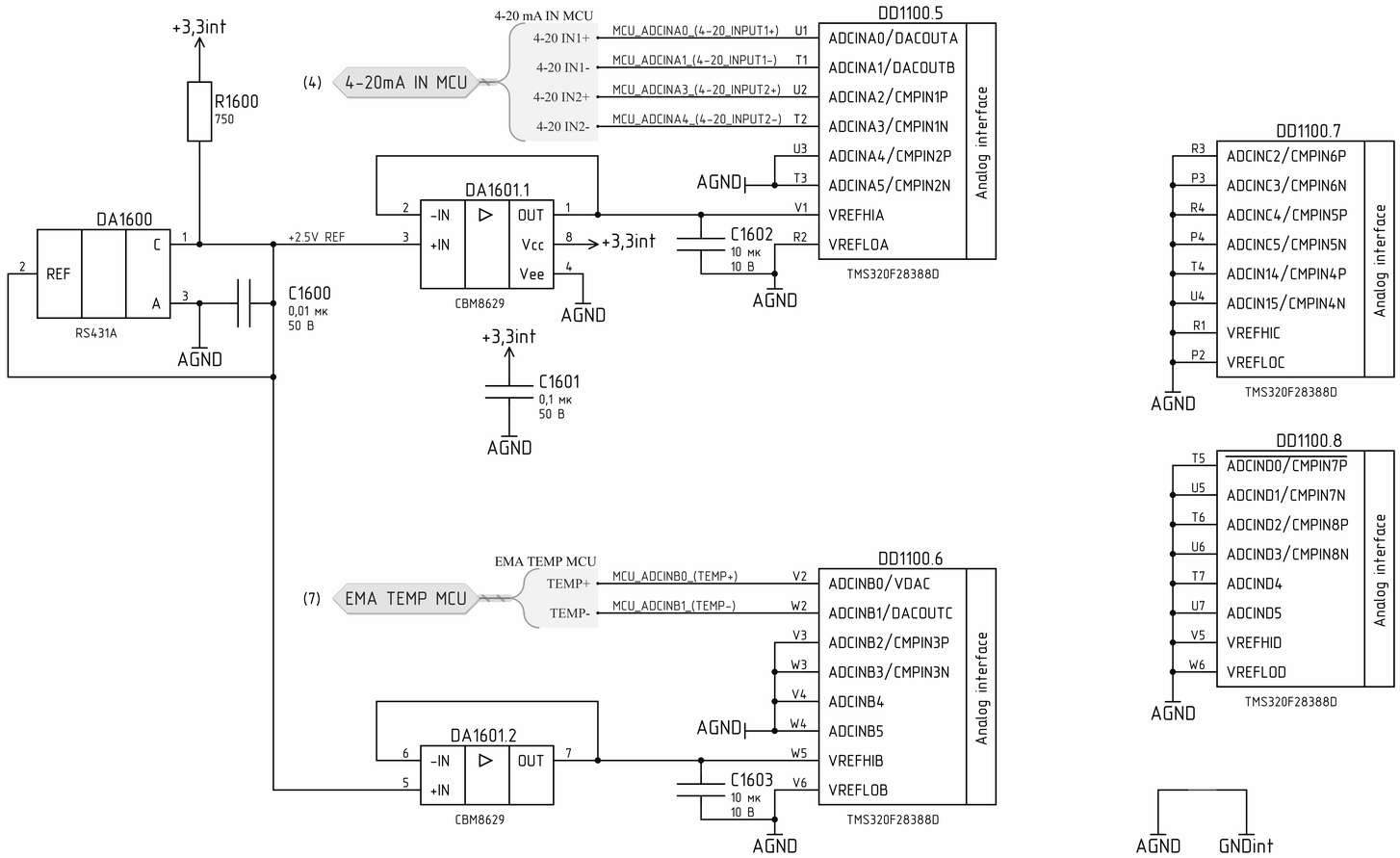

Правообладатель документа	Наименование изделия	Обозначение			
Diakont		**ЭDDIA.426469.002 ЭЗ**			
		Ред.	Дата утверждения	Язык	Лист/из листов
		A		Рус	16/16

А3